CPHDK

3 fags balancegang		
N 3220	HOVEDTEGNING	mål : 1:50
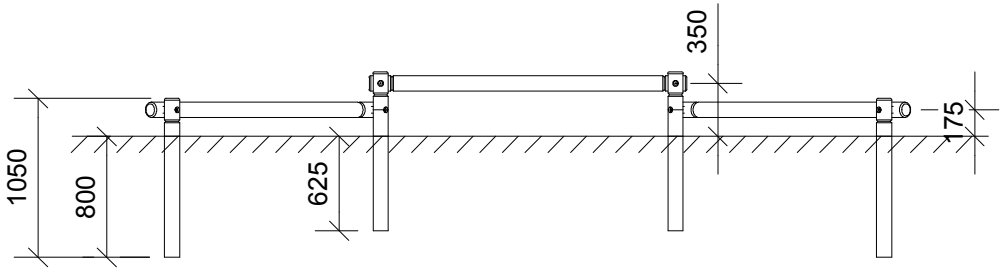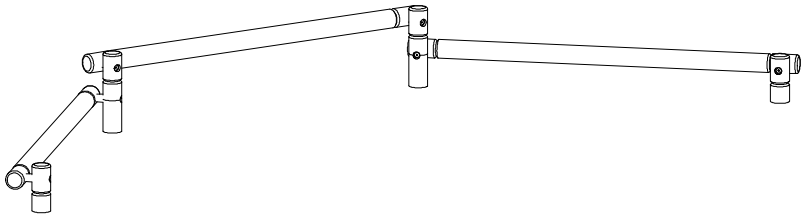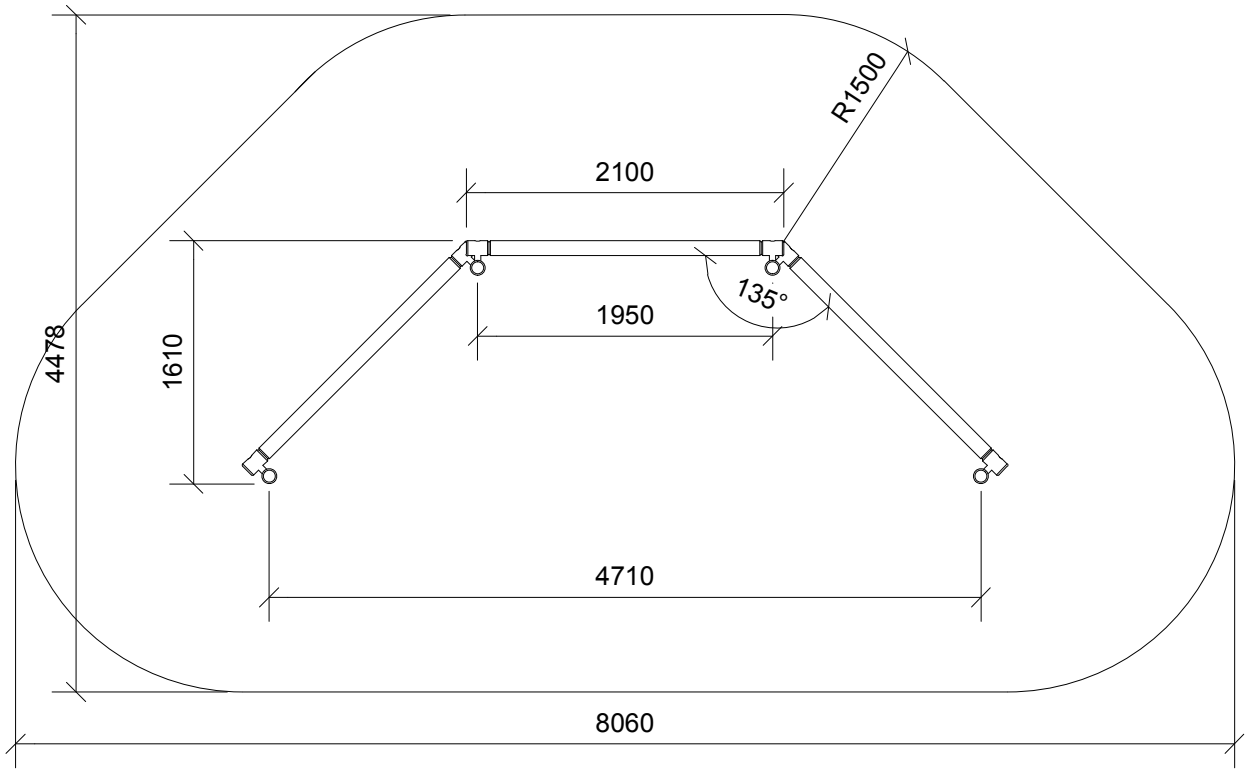
DATO **08.04.2015**
REV.